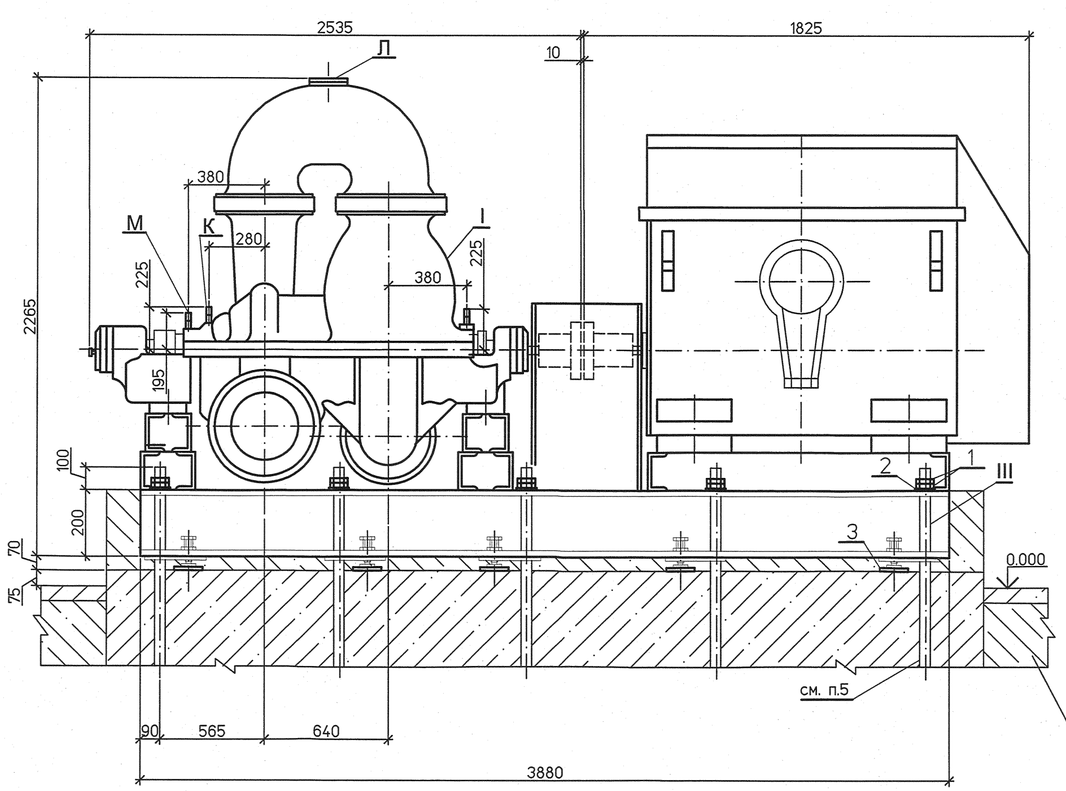

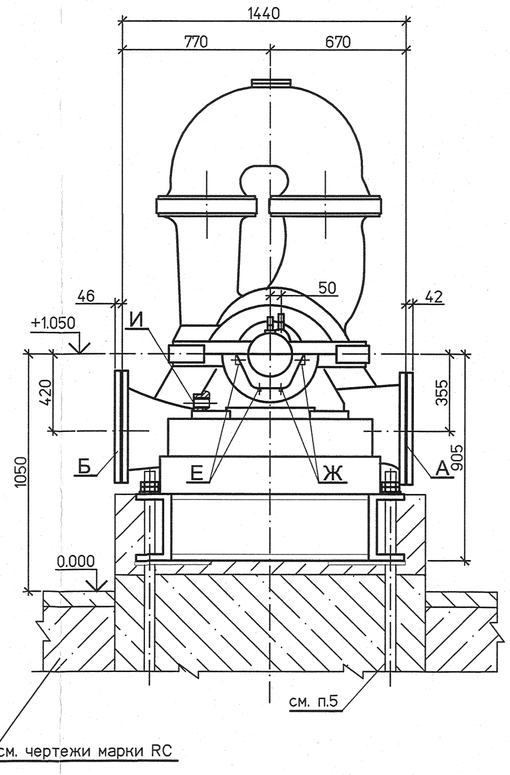

План фундамента

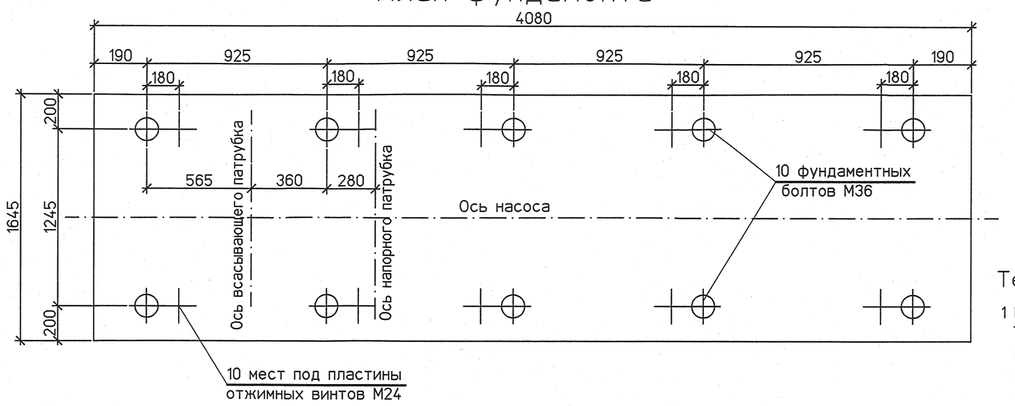

Всасывающий патрубок "А" (1:5)

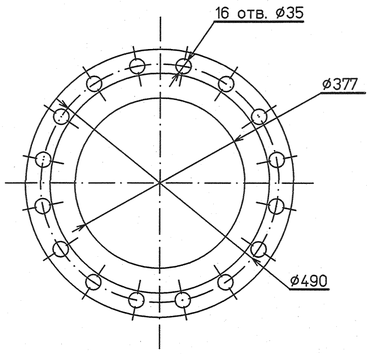

Напорный патрубок "Б" (1:5)

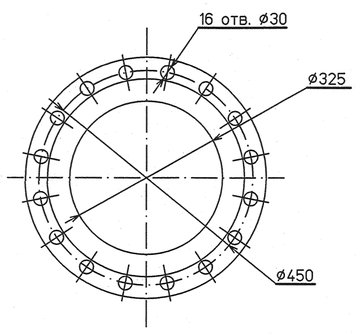

Спецификация деталей

Поз	Обозначение	Наименование	Кол.	Материал	Масса, кг ед.	Масса, кг общ.	Примечание
1	ГОСТ 5915–70	Гайка М36.5	20	20 ГОСТ 1759.0–87	0.42	8.4	
2	ГОСТ 11371–78	Шайба 36.01	10	20 ГОСТ 18123–82	0.092	0.92	
3	ГОСТ 19903–74	Лист Б–ПН–0–5х100х100	10	Ст3сп ГОСТ 14637–89	0.39	3.9	
4							
5							

Итого: 13.22 кг.

Экспликация штуцеров

Обозначение	Наименование	Кол.	Ду	Ру, МПа	Примечание
А	Всасывающий патрубок	1	350	1.6	
Б	Напорный патрубок	1	300	4.0	
Е	Подвод охлаждающей воды к подшипникам	4	10	0.6	
Ж	Отвод охлаждающей воды от подшипников	4	10	0.1	
И	Слив утечек	2	15	0.1	
К	Подвод охлаждающей воды к уплотнениям	2	15	0.6	
М	Отвод охлаждающей воды от уплотнений	2	15	0.1	
Л	Выпуск воздуха	2	25		

Перечень нагрузок

Поз.	Наименование	Обозначение	Номин. нагрузка, кгс	Коэф. перегрузки	Расчетн. нагрузка, кгс	Примечание
I	Насос АСЭ 1250–140–11	P_1	4380.0	1.2	5256.0	
		$P_1^д$	350.4	4.0	1401.6	
II	Электродвигатель ДАЗО4–450Х–4У1	P_2	2900.0	1.2	3480.0	
		$P_2^д$	232.0	4.0	928.0	
III	Фундаментная плита	P_3	720.0	1.2	864.0	

Техническая характеристика

1 Насоса

Тип	АСЭ 1250–140–11
Производительность	1250 м³/ч
Напор	140 м в.ст.
Частота вращения	1500 об/мин
Допускаемый кавитационный запас, не более	7.5 м
Температура перекачиваемой среды, не более	180 ℃
Мощность, не более	512 кВт
КПД, не менее	83%
Давление на входе, не более	1,1 МПа
Масса	4380 кг.

2 Электродвигателя

Тип	ДАЗО4–450Х–4У1
Мощность	630 кВт
Частота вращения	1500 об/мин
Напряжение	6000 В
Масса	2900.0 кг.

Масса электронасосного агрегата с фундаментной плитой – 8000 кг.

1 Общие указания и план расположения оборудования см. лист 1.
2 Чертеж выполнен на основании чертежа "Насосэнергомаш" №819.01.000.00–350 МЧ
3 Подливку выполнить после установки и выверки агрегата по чертежам марки RC.
4 Спецификация составлена для одного насоса. Установить четыре агрегата.
5 Фундаментные болты М36 заказаны в чертежах марки RC.

Взам. инв. №
Подпись и дата 24.07.13
Инв. № подл. 83400

Изм.	Кол.уч	Лист	№док.	Подп.	Дата	1350.12.38А–30UNB–1355–TD		
						Объекты III очереди строительства ЗАО СГК (ТЭЦ)		
						Сетевая установка основных и пиковых подогревателей турбоагрегатов ст.№8,9	Стадия: Р	Лист: 4	Листов:
Н. контр.		Михеев				Установочный чертеж сетевого насоса АСЭ 1250–140–11 (30NDC11AP001, 30NDC12AP001 30NDC13AP001, 30NDC14AP001)	ОТКРЫТОЕ АКЦИОНЕРНОЕ ОБЩЕСТВО ИНСТИТУТ ТЕПЛОЭЛЕКТРОПРОЕКТ НИЖНИЙ НОВГОРОД	
Проверил		Шкитилева						
Разработал		Михеев			16.07.13			

Файл

Формат А2